Код заказа игольчатый клапан прямоугольный RizurLok-BNV

Пример записи при заказе:

RizurLok-BNV	–	316	–	1/8(NPT)F	–	1/8(NPT)F	–	0
1		2		3		4		5

1. Модель	
RizurLok-BNV	Игольчатый клапан
2. Материал изготовления	
20	Сталь 20
316	AISI316
X	Спец. материал по заказу (указывается письменно вне кода заказа)
3. Присоединение (вход)	
XX(__)__	Размер присоединения
1/8	1/8”
1/4	1/4”
3/8	3/8”
1/2	1/2”
6	6 мм
12	12 мм
__(XX)__	Тип резьбы
M	Метрическая резьба
NPT	Дюймовая коническая резьба
G	Дюймовая цилиндрическая резьба
BSPT	Британская коническая трубная резьба
BSPP	Британская трубная цилиндрическая резьба
0	Для обжимного присоединения
__(__)XX	Тип присоединения
F	Внутренняя резьба
M	Наружняя резьба
O	Обжимной
X	Специальный размер присоединения (по согласованию с изготовителем)

4. Присоединение (выход)	
XX(__)__	Размер присоединения
1/8	1/8”
1/4	1/4”
3/8	3/8”
1/2	1/2”
6	6 мм
12	12 мм
__(XX)__	Тип резьбы
M	Метрическая резьба
NPT	Дюймовая коническая резьба
G	Дюймовая цилиндрическая резьба
BSPT	Британская коническая трубная резьба
BSPP	Британская трубная цилиндрическая резьба
0	Для обжимного присоединения
__(__)XX	Тип присоединения
F	Внутренняя резьба
O	Обжимной
X	Специальный размер присоединения (по согласованию с изготовителем)
5. Опции	
0	Без опций
PN	Установка на панель
B	M6 дренажный штуцер
R	Круглая чёрная ручка

Клапан игольчатый RizurLok-BNV с резьбовым присоединением

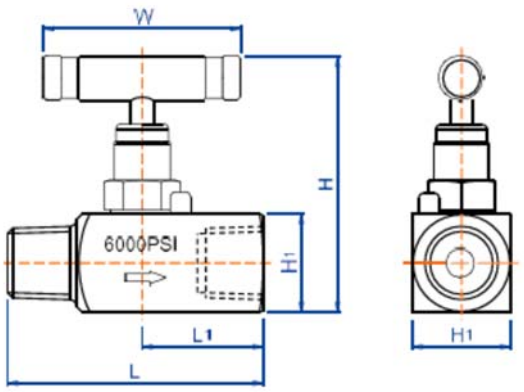
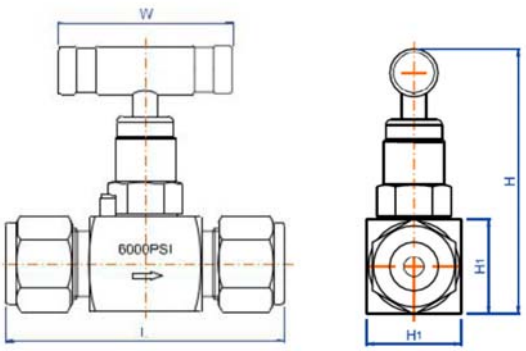
Клапан игольчатый RizurLok-TBNV с обжимным присоединением