Код заказа на устройство защиты от перегрузки давлением регулируемое RizurLok-AOP

Пример записи при заказе:

RizurLok-AOP – 316 – 1/2(NPT)F – 1/2(NPT)F

1 2 3 4

1. Модель	
RizurLok-AOP	Устройство защиты от перегрузки давлением регулируемое

2. Присоединение (вход)	
XX(__)__	Размер присоединения
1/2	1/2”
__(XX)__	Тип резьбы
M	Метрическая резьба
NPT	Дюймовая коническая резьба
G	Дюймовая цилиндрическая резьба
BSPT	Британская коническая трубная резьба
BSPP	Британская трубная цилиндрическая резьба
0	Для обжимного присоединения
__(__)XX	Тип присоединения
F	Внутренняя резьба
M	Наружняя резьба
O	Обжимной
X	Специальный размер присоединения (по согласованию с изготовителем)

4. Присоединение (выход)	
XX(__)__	Размер присоединения
1/2	1/2”
3/4	3/4”
1	1”
__(XX)__	Тип резьбы
M	Метрическая резьба
NPT	Дюймовая коническая резьба
G	Дюймовая цилиндрическая резьба
BSPT	Британская коническая трубная резьба
BSPP	Британская трубная цилиндрическая резьба
0	Для обжимного присоединения
__(__)XX	Тип присоединения
F	Внутренняя резьба
M	Наружняя резьба
O	Обжимной
X	Специальный размер присоединения (по согласованию с изготовителем)
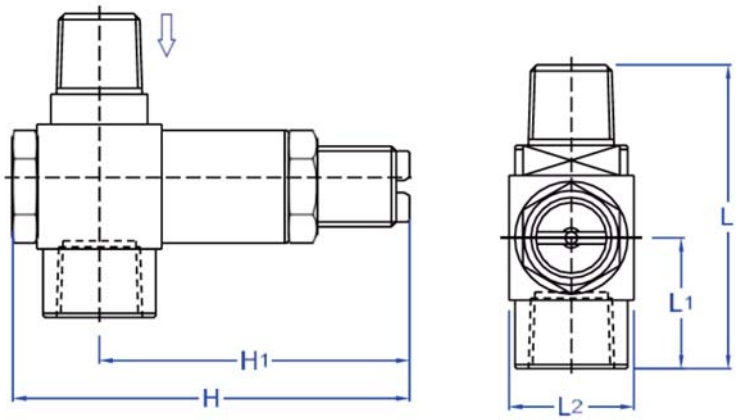
Устройство защиты от перегрузки давлением RizurLok-AOP