Код заказа на поплавковый сигнализатор уровня РИЗУР-М-В

Пример записи при заказе: **РИЗУР-М-В – 2 – 0 – 500/700 – М2 – 1000 – 10 – И – 0 – М – 20/1,6/1000 – 0 – 0 – 0**

1 2 3 4 5 6 7 8 9 10 11 12 13 14

1. Модель	
РИЗУР-М-В	Поплавковый сигнализатор уровня вертикального монтажа
2. Количество точек контроля	
X	Укажите значение от 1 до 8
3. Материал корпуса	
0	Алюминий (стандарт)
1	Нержавеющая сталь 12Х18Н10Т/AISI321
4. Длина ЧЭ	
XX	указать необходимое расстояние от уплотнительной поверхности до точки контроля в мм (в многоточечном исполнении указать точки контроля L1/L2/L3/…/L8*)
* Максимальная длина ЧЭ – 6 000 мм.	
5. Присоединение к процессу (см. таблицу ограничений в зависимости от плотности среды и давления процесса)	
РЕЗЬБОВОЕ (тип резьбы)	
М2	Резьбовое - штуцер М32х2
М3	Резьбовое - штуцер М33х1,5
М4	Резьбовое - штуцер М36х2
М5	Резьбовое - штуцер М48х2
Д2	Резьбовое - штуцер G 1″
Д5	Резьбовое - штуцер G 1¼″
Д4	Резьбовое - штуцер G 2″
К2	Резьбовое - штуцер NPT1
К4	Резьбовое - штуцер NPT2
ФЛАНЦЕВОЕ (по ГОСТ 33259-2015)	
XX/_ /_	Исполнение уплотнительной поверхности фланца
А	Исполнение А, плоскость
В	Исполнение В, соединительный выступ
С	Исполнение С, шип
D	Исполнение D, паз
Е	Исполнение Е, выступ
F	Исполнение F, впадина
_ /XX/_	Условный проход, мм
25	DN 25
32	DN 32
40	DN 40
50	DN 50
65	DN 65
80	DN 80
125	DN 125
150	DN 150
_ /_ /XX	Номинальное давление
10	PN 10
16	PN 16
25	PN 25
X	Спец. присоединение к процессу - резьбовое, фланцевое, под приварку и др. (указывается письменно вне кода заказа)
6. Плотность контролируемой среды	
700	≥ 700 кг/м^3
1000	≥ 1000 кг/м^3
7. Давление процесса	
10	До 1,0 МПа
25	До 2,5 МПа
X	Спец. исполнение по заказу (указывается письменно вне кода заказа)
8. Вид взрывозащиты	
И	0 Exia IIC T6 Ga X – искробезопасная цепь
Д	1 Exd IIC T6 Gb X – взрывонепроницаемая оболочка
Н	Без взрывозащиты
9. Выходной сигнал	
0	«сухой» контакт
1	4…20 мА
2	NAMUR
10. Кабельный ввод	
0	Без кабельных вводов (заглушка М20х1,5)
М	Один кабельный ввод М20х1,5 для небронированного кабеля
ММ	Два кабельных ввода М20х1,5 для небронированного кабеля
Б	Один кабельный ввод М20х1,5 для бронированного кабеля
ББ	Два кабельных ввода М20х1,5 для бронированного кабеля
X	Специальное исполнение (количество и тип кабельных вводов указывается письменно вне кода заказа)
11. Параметры рабочей среды	
XX/XX/XX	Температура, °С/Давление, МПа/Плотность среды, кг/м^3
12. Необходимость уровнемерной колонки	
0	Без уровнемерной колонки
КБУ	В комплекте с уровнемерной колонкой*
*Необходимо приложить код заказа уровнемерной колонки или заполненный опросный лист на уровнемерную колонку	
13. Необходимость искробезопасного барьера	
0	Без искробезопасного барьера
ИБ	В комплекте с искробезопасным барьером*
* Необходимо приложить код заказа или заполненный опросный лист на искробезопасный барьер	
14. Необходимость укрытия термочехлом	
0	Без термочехла
ТЧ	В комплекте с термочехлом*
* Необходимо приложить заполненный опросный лист на термочехол РИЗУР	

Таблица ограничений в зависимости от плотности среды и давления процесса

Фланец / Резьба	Макс. давление, кгс/см^2	Мин. плотность среды, кг/м^3
DN 25	10	1000
DN 32	25	1000
DN 40	25	700
DN 50	25	700
DN 65	25	700
DN 80	25	700

Фланец / Резьба	Макс. давление, кгс/см^2	Мин. плотность среды, кг/м^3
DN 125	25	700
DN 150	25	700
M 32x2	10	1000
M 33x1,5	25	1000
M 36x2	25	1000

Фланец / Резьба	Макс. давление, кгс/см^2	Мин. плотность среды, кг/м^3
M 48x2	25	700
G 1″	10	1000
G 1-1/4″	25	700
G 2″	25	700
NPT 1″	10	1000

ОПРОСНЫЙ ЛИСТ №_____

Поплавковый сигнализатор уровня РИЗУР-М

ТУ 26.51.52-001-12189681-2018
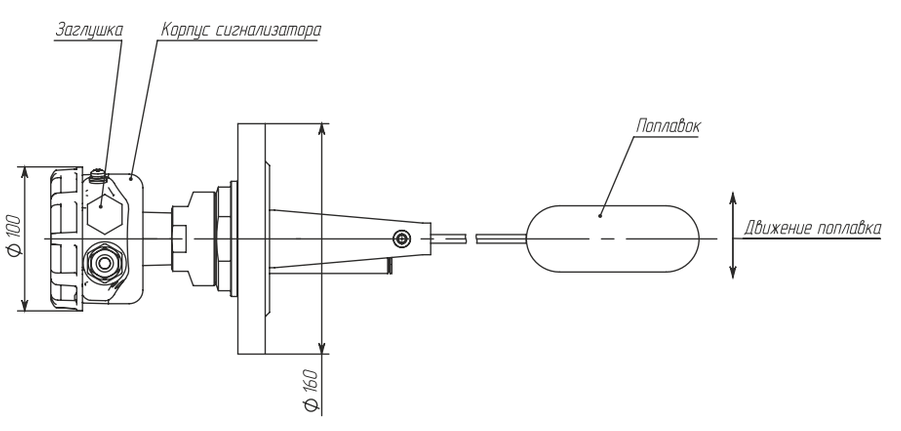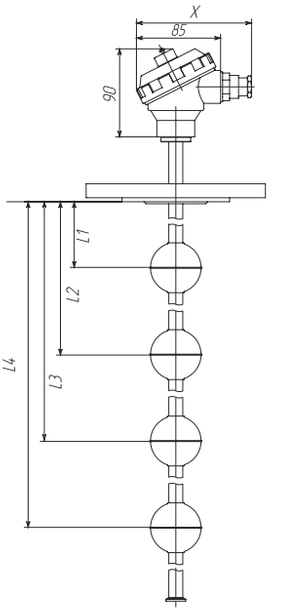
Название организации			
Контактное лицо, должность			
Контактные данные, тел., e-mail			
Количество приборов, шт.			
Рабочая среда			
Плотность среды, кг/м^3			
Вязкость, сП			
Температура рабочая/Температура расчетная, °С			
Давление рабочее/Давление расчетное, МПа			
Особенности среды: агрессивность к нерж. стали, кристаллизация, налипание, насыщение пузырьками газа и т. д.			
Температура окружающей среды, °С			
Тип монтажа	☐ горизонтальный (РИЗУР-М-Г)	☐ вертикальный (РИЗУР-М-В)	
Подключение к процессу (резьбовое, фланцевое - указать размер соединения, тип резьбы, уплотнительной поверхности)	резьбовое: _____ (тип и размер резьбы)	фланцевое: _____ (размер, тип уплотнительной поверхности)	
Материал корпуса	☐ алюминий	☐ нержавеющая сталь	
Материал поплавка/стержня (нерж.сталь 304,316L)			
Количество точек срабатывания и их расположение L1/L2/L3/L4/L5/L6/L7/L8:			
Вид взрывозащиты	☐ без взрывозащиты	☐ 1 Exd IIC T6 Gb X	☐ 0 Exia IIC T6 Ga X
Выходной сигнал	☐ «сухой» контакт	☐ 4…20 мА	☐ NAMUR
Код заказа согласно примера записи по каталогу (желательно)			
Характеристики подводящего кабеля или желаемая модель кабельного ввода и количество кабельных вводов (1 или 2)			
Необходимость комплектования уровнемерной колонкой (Приложить код заказа уровнемерной колонки или заполненный опросный лист на уровнемерную колонку)			
Необходимость комплектования искробезопасным барьером (Приложить код заказа искробезопасного барьера или заполненный опросный лист на искробезопасный барьер)			
Необходимость комплектования термочехлом (Приложить заполненный опросный лист на термочехол РИЗУР)