Код заказа на поплавковый сигнализатор уровня РИЗУР-М-Г

Пример записи при заказе: **РИЗУР-М-Г – 1 – 16 – Д4 – И – 0 – ММ – L230 – 20/1,6/900 – 0 – 0**
1 2 3 4 5 6 7 8 9 10 11

1. Модель	
РИЗУР-М-Г	Сигнализатор уровня горизонтального монтажа
2. Материал корпуса	
0	Алюминий (стандарт)
1	Нержавеющая сталь
3. Максимальное давление процесса	
16	1,6 МПа
25	2,5 МПа
40	4 МПа
63	6,3 МПа
4. Присоединение к процессу, тип фланца/резьбы	
Д4	Резьба G2”
К4	Резьба NPT 2”
Ф/Х-ХХХ-ХХХ	Фланцевое подключение по ГОСТ 33259-2015, в качестве «Х» указывается исполнение фланца, например, В-150-16 исп. В, DN150, PN16 В стандартном исполнении сигнализатор РИЗУР-М-Г устанавливается в патрубок с внутренним диаметром не менее 90 мм
Х	Специальное исполнение (указывается письменно вне кода заказа)
5. Вид взрывозащиты	
И	0Ex ia IIC T6 Ga X – искробезопасная цепь
Д	1Ex db IIC T6 Gb X – взрывонепронецаемая оболочка
Н	Без средств взрывозащиты
6. Выходной сигнал	
0	«Сухой» контакт
1	4…20 мА
2	NAMUR
7. Кабельный ввод	
0	Без кабельных вводов (заглушка М20х1,5)
М	Один кабельный ввод М20х1,5 для небронированного кабеля
ММ	Два кабельных ввода М20х1,5 для небронированного кабеля
Б	Один кабельный ввод М20х1,5 для бронированного кабеля
ББ	Два кабельных ввода М20х1,5 для бронированного кабеля
Х	Специальное исполнение (количество и тип кабельных вводов указывается письменно вне кода заказа)
8. Длина рычага	
L230	В+С составляет 230 мм (стандарт) Длина В должна быть не менее 65 мм.
LXXX	Указать длину в мм
9. Параметры рабочей среды	
ХХ/ХХ/ХХ	Температура, °С/Давление, МПа/Плотность среды, кг/м^3
10. Необходимость искробезопасного барьера	
0	Без искробезопасного барьера
ИБ	В комплекте с искробезопасным барьером*
* Необходимо приложить код заказа или заполненный опросный лист на искробезопасный барьер	
11. Необходимость укрытия термочехлом	
0	Без термочехла
ТЧ	В комплекте с термочехлом*
* Необходимо приложить заполненный опросный лист на термочехол РИЗУР	

ОПРОСНЫЙ ЛИСТ № _____

Поплавковый сигнализатор уровня РИЗУР-М

ТУ 26.51.52-001-12189681-2018
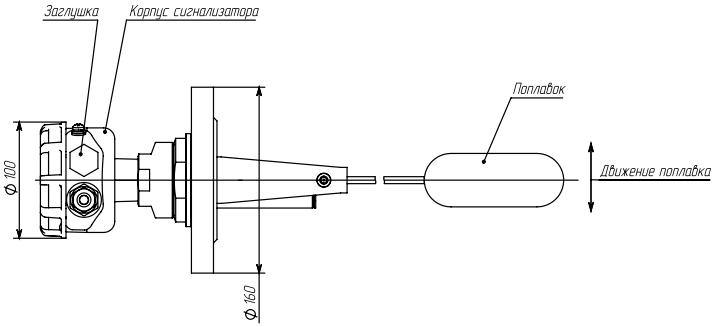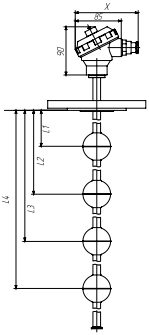
Название организации		
Контактное лицо, должность		
Контактные данные, тел., e-mail		
Количество приборов, шт.		
Рабочая среда		
Плотность среды, кг/м^3		
Вязкость, сП		
Температура рабочая / температура расчетная, °С		
Давление рабочее / давление расчетное, МПа		
Особенности среды: агрессивность к нерж. стали, кристаллизация, налипание, насыщение пузырьками газа и т. д.		
Температура окружающей среды, °С		
Тип монтажа	☐ горизонтальный (РИЗУР-М-Г)	☐ вертикальный (РИЗУР-М-В)
Подключение к процессу (резьбовое, фланцевое - указать размер соединения, тип резьбы, уплотнительной поверхности)	резьбовое: _____ (тип и размер резьбы)	фланцевое: _____ (размер, тип уплотнительной поверхности)
Материал корпуса	☐ алюминий	☐ нержавеющая сталь
Материал поплавка/стержня (нерж.сталь 304,316L)		
Количество точек срабатывания и их расположение L1/L2/L3/L4/L5/L6/L7/L8:		
Вид взрывозащиты		☐ 0 Exia IIC T6 Ga X
Выходной сигнал	☐ «сухой» контакт ☐ 4…20 мА	☐ NAMUR
Код заказа согласно примера записи по каталогу (желательно)		
Характеристики подводящего кабеля или желаемая модель кабельного ввода и количество кабельных вводов (1 или 2)		
Необходимость комплектования уровнемерной колонкой (Приложить код заказа уровнемерной колонки или заполненный опросный лист на уровнемерную колонку)		
Необходимость комплектования искробезопасным барьером (Приложить код заказа искробезопасного барьера или заполненный опросный лист на искробезопасный барьер)		
Необходимость комплектования термочехлом (Приложить заполненный опросный лист на термочехол РИЗУР)