RizurLok-P-10(0)-10(0)

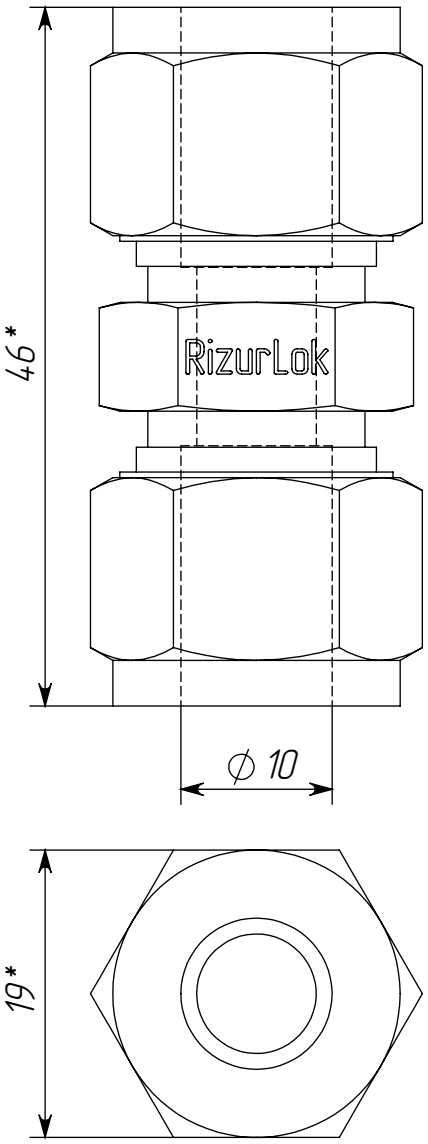

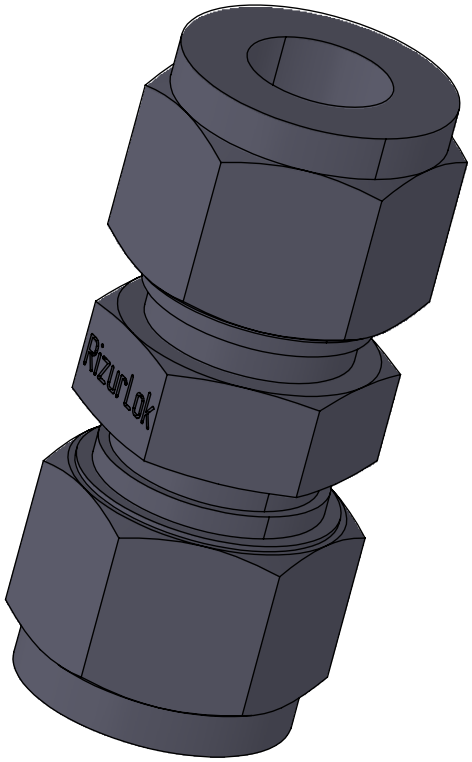

1. *Размеры для справок.

Изм.	Лист	№ докум.	Подп.	Дата	RizurLok-P-10(0)-10(0)		
Разраб.				14.10.2022	Фитинг прямой обжимной проходной для труб ⌀ 10 мм	Лит.	Масса	Масштаб
Пров.								
Т. контр.						Лист 1	Листов 1
Н. контр.					ООО "НПО РИЗУР"		
Утв.							

Перв. примен.

Справ. №

Подпись и дата

Инв. № дубл.

Взам. инв. №

Подпись и дата

Инв. № подл.

Копировал

Формат А4